® TECHNICKÝ A ZKUŠEBNÍ ÚSTAV STAVEBNÍ PRAHA, s.p.
Technical and Test Institute for Construction Prague
Akreditovaná zkušební laboratoř, Autorizovaná osoba, Notifikovaná osoba, Oznámený subjekt, Subjekt pro technické posuzování, Certifikační orgán, Inspekční orgán / Accredited Testing Laboratory, Authorized Body, Notified Body, Technical Assessment Body, Certification Body, Inspection Body. Prosecká 811/76a, 190 00 Praha 9 - Prosek, Czech Republic

PROTOKOL O KLASIFIKACI POŽÁRNÍ ODOLNOSTI
podle ČSN EN 13501-2+A1

č.j.: PKO – 16 – 044/AO 204

pro výrobek

Vnitřní nosné stěny NOVATOP

provedené na základě U-010/16/AO204

Číslo zakázky: Z 080150180.1
Registrační číslo: 080 – 020319
Objednatel: AGROP NOVA a.s.
Ptenský Dvorek 99
798 43 Ptení

Normativní podklady:

ČSN 73 0810. 2013: PBS. Společná ustanovení

ČSN EN 1365 -1: Zkoušení požární odolnosti nosných prvků – Část 1: Stěny

ČSN EN 13 501-2+A1: Požární klasifikace stavebních výrobků a konstrukcí staveb – Část 2: Klasifikace podle výsledků zkoušek požární odolnosti

Dokument obsahuje: 6 stran

Technický a zkušební ústav stavební Praha, s.p. ZÚS Požární bezpečnost staveb

Počet výtisků: 3
Výtisk číslo: 1

1. Úvod

Předmětem protokolu o klasifikaci požární odolnosti jsou nosné dřevěné stěny s využitím rozšířené aplikace výsledků zkoušek provedených podle evropských norem. Tento protokol určuje klasifikaci v souladu s postupy uvedenými v ČSN EN 13501-2+A1.

2. Podrobné informace o klasifikovaném výrobku

2.1. Všeobecně

Výrobek se používá jako stěna s požární odolností.

2.2. Popis výrobku

Posuzovány jsou nosné stěnové konstrukce. Vyvození zatížení 20 $kN.m^{-1}$ nebo nižší.

2.2.1. Nosné vnitřní stěny z panelů NOVATOP „B“ tl. 84 mm (obr. 1), **„C“** tl. 124 mm (obr. 2) se skládají z následujících částí – masivního dřeva tl. 2x 42 mm = 84 mm B; (2x62 mm = 124 mm - C)

2.2.2. Nosné stěny NOVATOP tl. 104 mm se skládají z následujících částí:

- Sádrovláknitá deska Fermacell tl. 10 mm (int.)
- Masivní dřevěná stěna NOVATOP tl. 2x 42 mm
- Sádrovláknitá deska Fermacell tl. 10 mm (int.)

2.2.3. Nosné stěny NOVATOP tl. 134 mm se skládají z následujících částí:

- Fermacell tl. 2x12,5 mm
- Panel NOVATOP 84 mm (2x42 mm)
- Fermacell tl. 2x12,5 mm

2.2.4. Nosné stěny NOVATOP tl. 144 mm se skládají z následujících částí:

- Fermacell tl. 2x15 mm
- Panel NOVATOP 84 mm (2x42 mm)
- Fermacell tl. 2x15 mm

2.3. Národní hodnocení - reakce na oheň dle ČS EN 13501-1+A1

- **Dřevo rostlé** má reakci na oheň **„D-s2, d0“** v souladu s ČSN 73 0810 pol. A.1.4.
- **Sádrovláknité desky FEMACELL** – mají reakci na oheň **„A2-s1,d0“** dle ETA-03/0050.

2.4. Stanovení druhu konstrukcí

Stěnové konstrukce s oboustranným obkladem deskami FERMACELL, jsou konstrukcemi smíšenými druhu DP2 po čas než odpadnou nehořlavé desky (dojde k odhořívání dřeva tj. než se teplota na dřevě zvýší na 300 °C), dále jsou konstrukcemi druhu DP3.

Teploty 300 °C pod obkladem Fermacell tl. 10 mm na dřevě je dosaženo v 18 minutě; pod obkladem Fermacell tl. 2x12,5 mm na dřevě je dosaženo v 54 minutě pod obkladem Fermacell tl. 2x15 mm není na dřevě po čas 60 minut dosaženo.

Stěny jsou oboustranně obloženy deskami Fermacell tl. 10 mm nebo 2x12,5 nebo 2x15 mm a proto jsou stěny konstrukcí druhu DP 2 - 15 (45 nebo 60) minut.

TECHNICKÝ ZKUŠEBNÍ ÚSTAV STAVEBNÍ PRAHA, s.p.
Pobočka Požární bezpečnost staveb
190 00 Praha 9, Prosecká 811/76a
IČ 00015679
(1)

3. Zhodnocení posuzovaných konstrukce

Průkazné hodnoty požární odolnosti nosných vnitřních stěn byly stanoveny v souladu s požadavky ČSN 73 0810 a na základě výsledků zkoušek provedených dle ČSN EN 1365 -1. Podrobné zhodnocení a aplikace výsledků požární odolnosti byla provedena v posudku U-010/16/AO 204. Posouzení bylo provedeno pro konstrukce popsané v kap. 2.2.

4. Klasifikace a oblast přímé aplikace

4.1. Klasifikační odkaz

Tato klasifikace byla provedena v souladu s článkem 7.5.2. ČSN EN 13501 – 2+A1.

4.2. Klasifikace

Výrobek – nosné vnitřní stěny 84 jsou klasifikovány podle následujících kombinací parametrů vlastností a tříd.

4.2.1. Vnitřní nosné stěny B tl. 84 mm ve skladbě 2.2.1.

RE		20	30	45			
REI	15	20	30	45			

Vnitřní nosná stěna B tl. 84 mm **REI 45 DP3**

4.2.2. Vnitřní nosná stěna C tl. 124 mm ve skladbě 2.2.1.

RE		20	30	45	60		
REI	15	20	30	45	60		

Vnitřní nosná stěna C tl. 124 mm **REI 60 DP3**

4.2.3. Nosné stěny NOVATOP tl. 104 mm ve skladbě viz kap. 2.2.2.

RE		20	30	45	60		
REI	15	20	30	45	60		

Vnitřní nosná stěna tl. 104 mm **REI 15 DP2; REI 60 DP3**

4.2.4. Nosné stěny NOVATOP tl. 134 mm ve skladbě viz kap. 2.2.3.

RE		20	30	45	60		
REI	15	20	30	45	60		

Vnitřní nosná stěna tl. 134 mm **REI 45 DP2; REI 60 DP3**

4.2.5. Nosné stěny NOVATOP tl. 144 mm ve skladbě viz kap. 2.2.4.

RE		20	30	45	60		
REI	15	20	30	45	60		

TECHNICKÝ A ZKUŠEBNÍ ÚSTAV STAVEBNÍ PRAHA, s.p.
Pobočka Požární bezpečnost staveb
190 00 Praha 9, Prosecká 811/76a
IČ 00015679 (1)

Vnitřní nosná stěna tl. 144 mm **REI 60 DP2**

4.3. Oblast přímé aplikace

Výsledky zkoušek lze přímo aplikovat v souladu s ČSN EN 13501-2+A1 a ČSN EN 1365-1 na stěny u nichž byla provedena jedna nebo více změn uvedených níže a které jsou takové, že konstrukce nadále svou tuhostí a stabilitou vyhovuje příslušné projektové normě:

1. Zmenšení výšky
2. Zvětšení tloušťky stěny; není dovoleno její zmenšení.
3. Zvětšení tloušťky dílčích materiálů (dřevěného masivu) není dovoleno jejich zmenšení.
4. Zmenšení vzdáleností středů upevnění desek.
5. Vyvození zatížení 20 $kN.m^{-1}$ nebo nižší.
6. Reakce na oheň použitých materiálů je stejná nebo nižší.
7. Tuhost konstrukce není snížena.
8. Zvětšení výšky na 4 m (pokud nebyl překročen max. průhyb).

5. Ustanovení o využitelnosti

5.1. Omezení

Platnost protokolu o klasifikaci je do **2021-04-19** pokud nedojde ke změně výrobku nebo normových ustanovení.

5.2. Upozornění

Toto klasifikační osvědčení platí pouze jako celek, přičemž každá strana musí být opatřena identifikačním číslem protokolu o klasifikaci, číslem strany z celkového počtu stran a razítkem zhotovitele. Tento protokol o klasifikaci nenahrazuje schválení typu ani certifikaci výrobku.

Vypracovala:
Ing. Eva JINDŘICHOVÁ

Schválila:
Ing. Iveta JIROUTOVÁ
Ředitelka pobočky 0800 - PBS
TZÚS Praha s.p., AO 204

V Praze dne 19.04.2016

Nosné vnitřní stěny NOVATOP „B“ – obr. č. 1

NOVATOP
CLEVERLY DESIGNED

TYP B

M 1:5

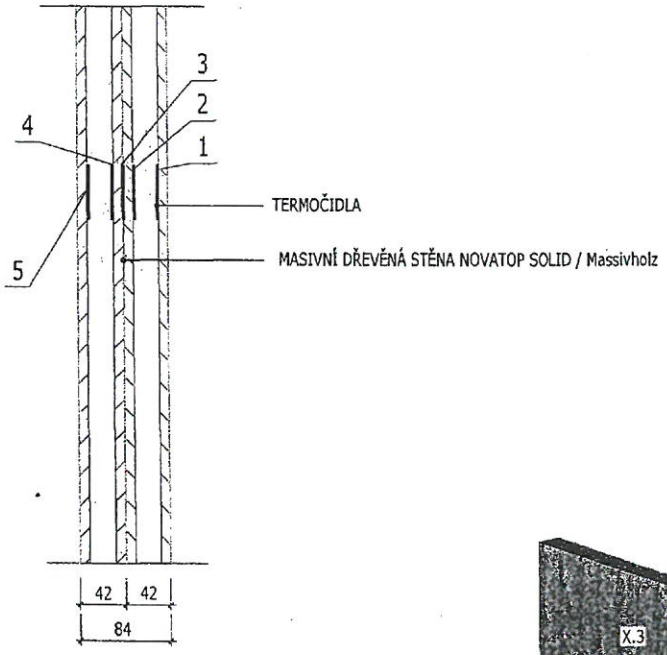

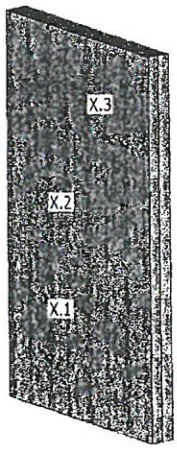

STRANA POŽÁRNÍHO ZATÍŽENÍ
DLE POLOHY THERMOČLÁNKŮ

VNITŘNÍ STĚNA 84 / F45 Innenwand	*M 1:5*

TECHNICKÝ A ZKUŠEBNÍ
ÚSTAV STAVEBNÍ PRAHA, s.p.
Pobočka Požární bezpečnost staveb
190 00 Praha 9, Prosecká 811/76a
IČ 00015679 (1)

Nosné vnitřní stěny NOVATOP „C“ – obr. č. 2

NOVATOP
CLEVERLY DESIGNED

TYP C

M 1:5

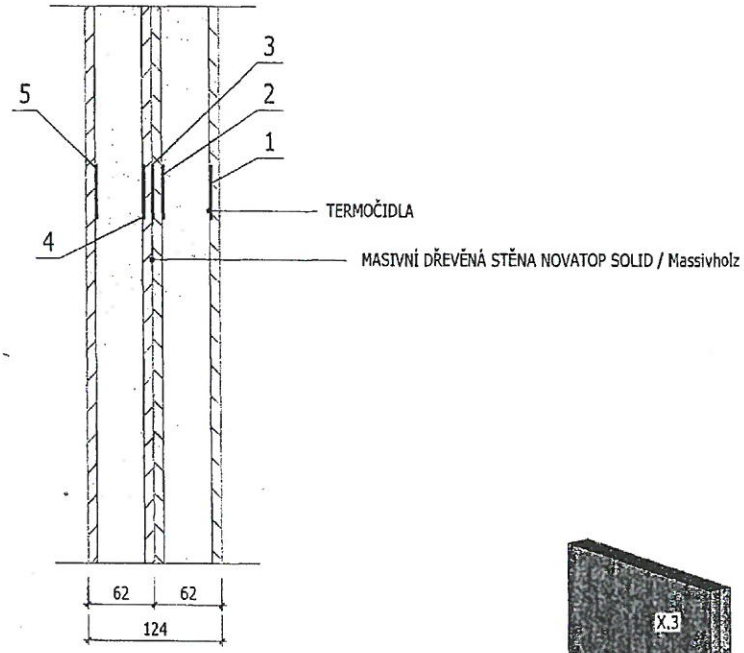

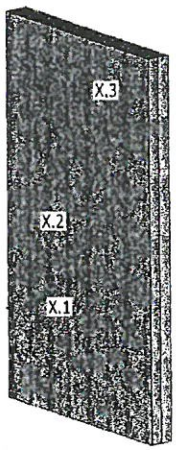

STRANA POŽÁRNÍHO ZATÍŽENÍ
DLE POLOHY THERMOČLÁNKŮ

VNITŘNÍ STĚNA 124 Innenwand	M 1:5

TECHNICKÝ A ZKUŠEBNÍ ÚSTAV STAVEBNÍ PRAHA, s.p.
Pobocka Požární bezpečnost staveb
190 00 Praha 9, Prosecká 811/76a
IČ 00015679
(1)